SEGMENT Z1

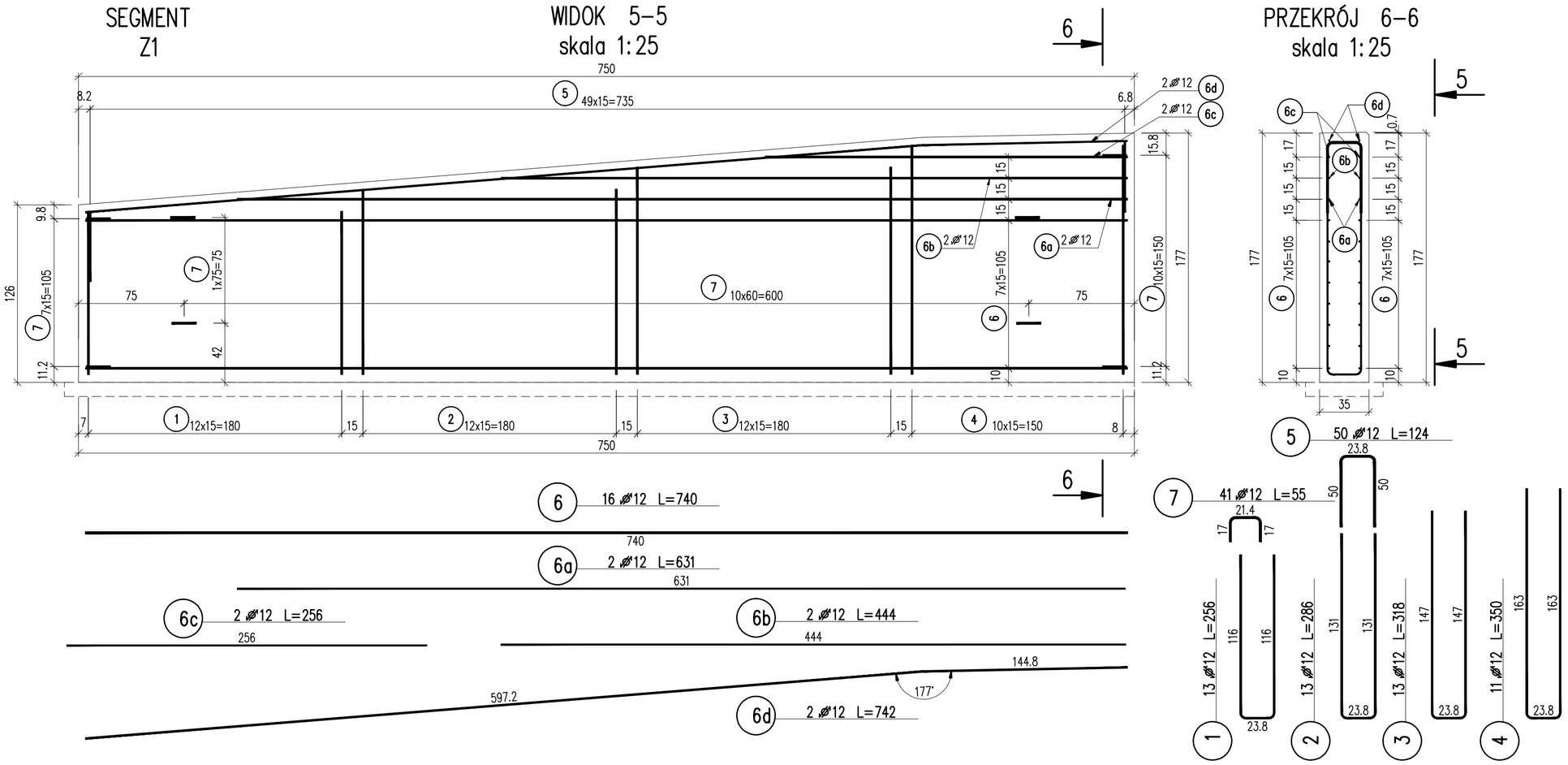

Zestawienie stali: SEGMENT Z1

Nr pręta	Średnica	Długość jedn.	Ilość	Dłg. całk. Stal A-IIIN Ø 12
[l.p.]	[mm]	[cm]	[szt.]	[m]
1	Ø 12	256	13	33.28
2	Ø 12	286	13	37.18
3	Ø 12	318	13	41.34
4	Ø 12	350	11	38.50
5	Ø 12	124	50	62.00
6	Ø 12	740	16	118.40
6a	Ø 12	631	2	12.62
6b	Ø 12	444	2	8.88
6c	Ø 12	256	2	5.12
6d	Ø 12	742	2	14.84
7	Ø 12	55	41	22.55
Długość razem			[m]	394.71
Masa 1m			[kg/m]	0.89
Masa razem			[kg]	**350.5**
Masa ogółem			[kg]	351

Objętość betonu: ściana C30/37 (B35) – V_b=4.1 m^3
wyrównawczy C12/15 (B15)– V_b=0.35m^3

WYKONAĆ 2 SZT.

SEGMENT Z2

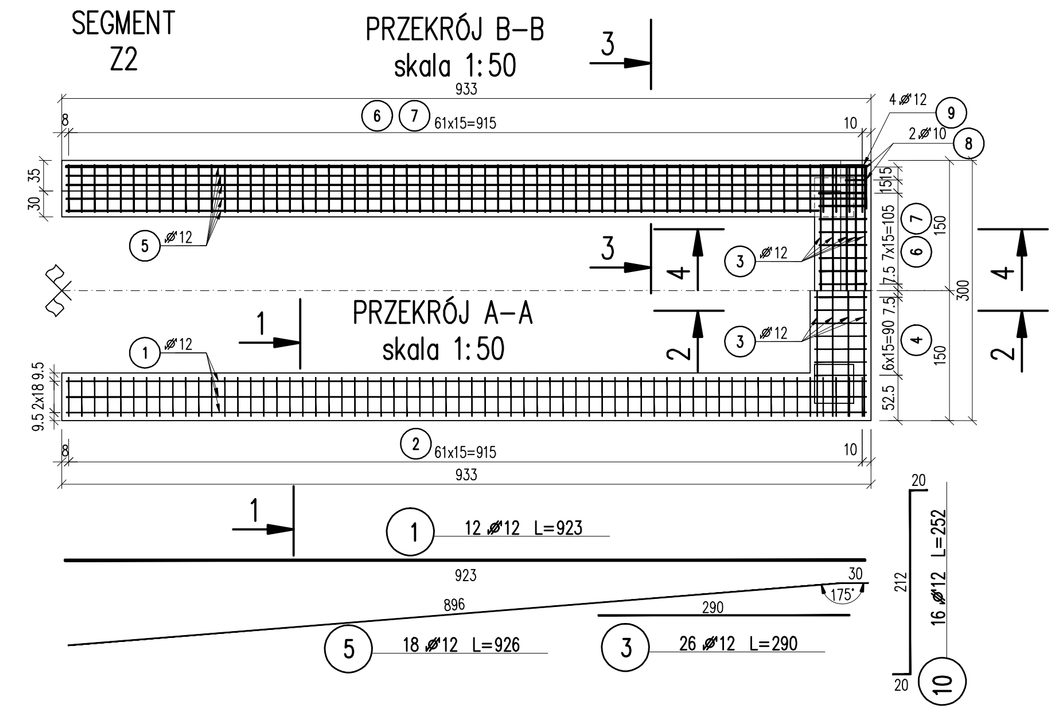

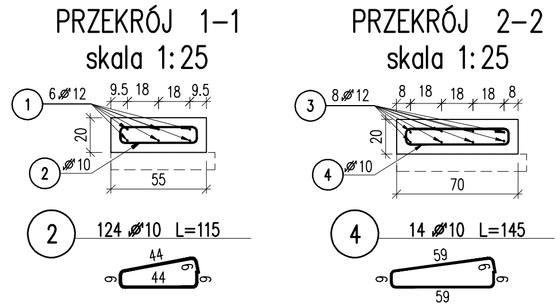

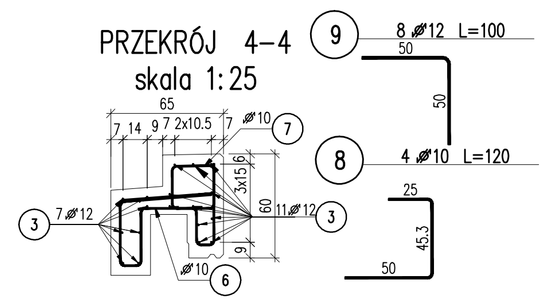

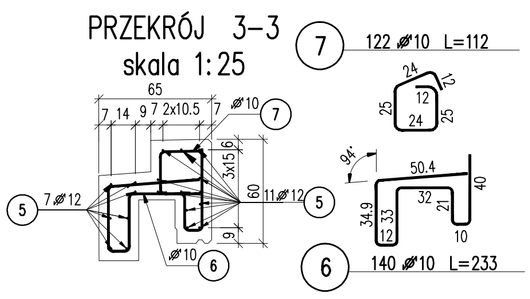

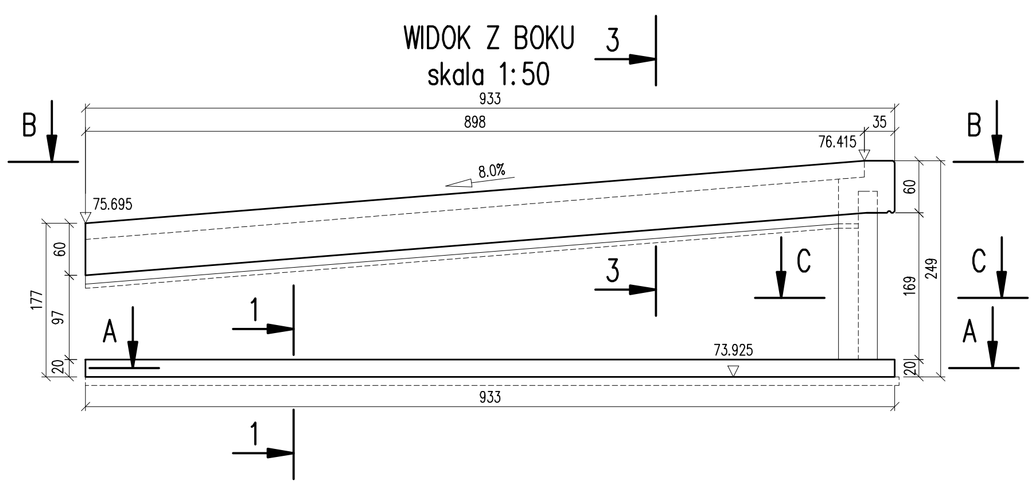

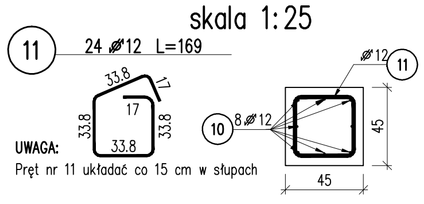

UWAGA:
Pręt nr 11 układać co 15 cm w słupach

Zestawienie stali: SEGMENT Z2

Nr pręta	Średnica	Długość jedn.	Ilość	Długość całkowita Stal A-IIIN Ø 12	Ø 10
[l.p.]	[mm]	[cm]	[szt.]	[m]	[m]
1	Ø 12	923	12	110.76	
2	Ø 10	115	124		142.60
3	Ø 12	290	26	75.40	
4	Ø 10	145	14		20.30
5	Ø 12	926	18	166.68	
6	Ø 10	233	140		326.20
7	Ø 10	112	122		136.64
8	Ø 10	120	4		4.80
9	Ø 12	100	8	8.00	
10	Ø 12	252	16	40.32	
11	Ø 12	169	24	40.56	
Długość razem			[m]	441.72	630.54
Masa 1m			[kg/m]	0.89	0.62
Masa razem			[kg]	**392.2**	**389.0**
Masa ogółem			[kg]	781	

Objętość betonu: fundamentu C30/37 (B35) – V_b=2.4m^3
słupy C30/37 (B35) – V_b=0.7m^3
kapa C30/37 (B35) – V_b=6.3m^3
wyrównawczy C12/15 (B15) – V_b=1.4m^3

UWAGI OGÓLNE:

1. Wymiary podano w centymetrach a rzędne w m. npm.
2. Numeracja widoków i przekrojów jest indywidualna dla poszczególnych elementów.
3. Jeżeli na rysunkach nie podano inaczej odgięcia prętów wykonuje się przy założeniu minimalnych promieni gięcia wg normy PN-91/S-10042.
4. Otulina prętów:
   - fundament 5.0cm
   - słupy 5.0cm
   - kapa 5.0cm

"BUDMOST" Biuro Projektowo-Consultingowe	M	PW	IBP.272-1.3.2011	
	Branża	Stadium	Nr zlecenia	
Nazwa zadania: Projekt budowlany i wykonawczy kładki dla pieszych nad Kanałem Noteckim w ciągu ul. Spółdzielczej w Łabiszynie	Projektował	mgr inż. P. Stejbach upr. budowlane do projektowania bez ograniczeń w specjalności mosty nr KUP/0124/POOM/07		Stejbach
Nazwa rysunku: POCHYLNIA ZACHODNIA. ZBROJENIE	Sprawdził	mgr inż. J. Sochacki upr. budowlane do projektowania w specjalności konstrukcyjno-inżynieryjnej w zakresie mostów nr NB-7210/26/79		
	10.2011	1:50/1:25	5	10
	Data	Skala	Nr rys.	Ilość rys.